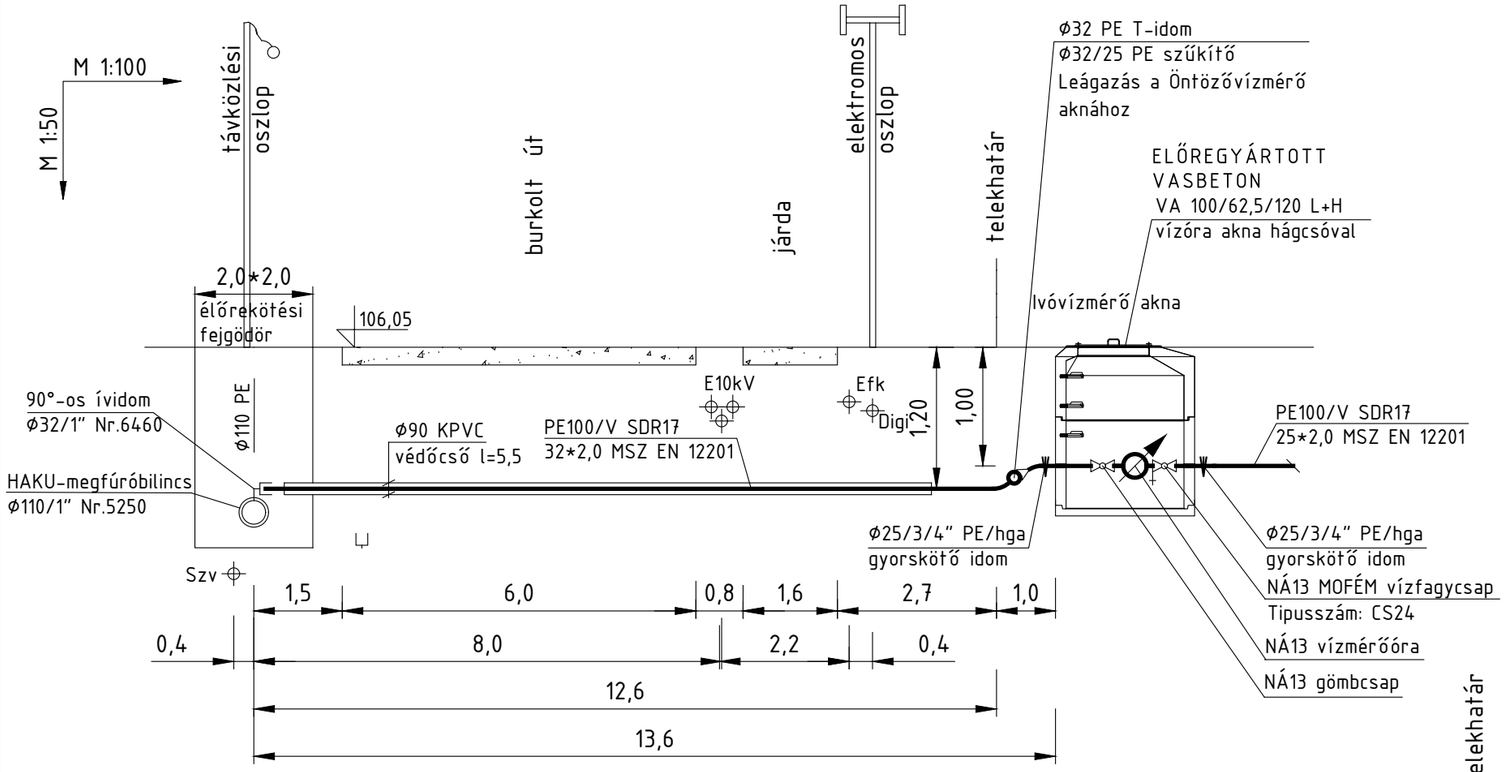

MINTA KERESZT-SZELVÉNY M 1:20

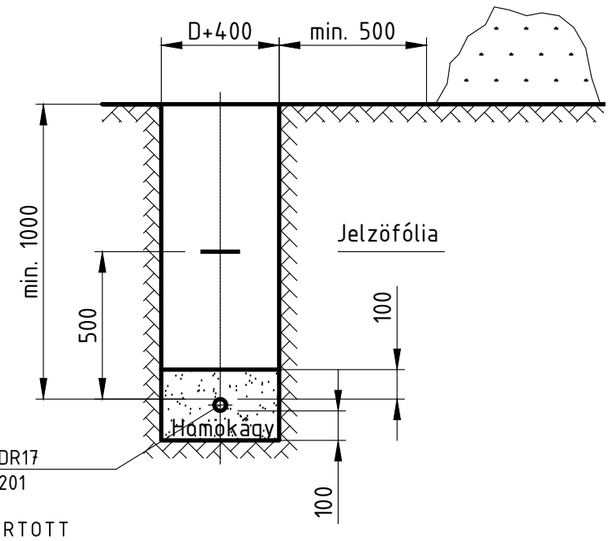

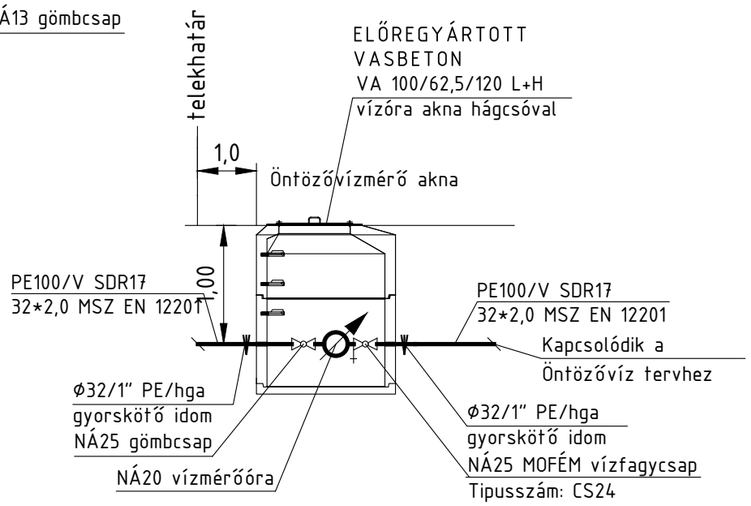

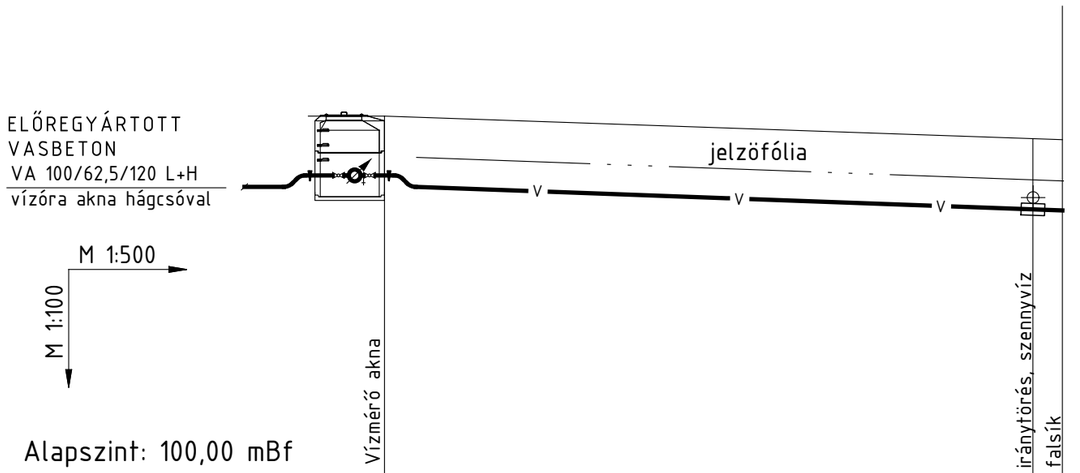

Alapszint: 100,00 mBf

Folyamatos hossz (m)	0+000,0		0+055,1	0+057,5
Terepszint (m)	106,05		105,67	105,67
Csötetöszint (m)	104,85		104,47	104,47
Takarás (m)	1,20		1,20	1,20
Mechanikai védelem				
Épül összesen (m)	57,5 m PE100/V SDR17 25*2,0 MSZ EN 12201			

Módosítás	Dátum	Készítette	Megjegyzés

NYÍREGYHÁZA, BUJTOS VÁROSLIGET NYILVÁNOS MOSDÓ
4400 Nyíregyháza, Hrsz.:2766/2, ÉPÜLETGÉPÉSZETI TERV

Megrendelő: Nyíregyháza Megyei Jogú Város
H-4400, Nyíregyháza, Kossuth tér 1 sz.

Beruházó: Nyíregyháza Megyei Jogú Város
H-4400, Nyíregyháza, Kossuth tér 1 sz.

GÉPÉSZ Mérnöki Tervező és Szolgáltató Kft.
5300 Karcag, Móricz Zs. u. 53 sz.
tel.: 70/9325-304
e-mail: kocsisj@gepeszmernoki.hu

Tárgy: Hossz szelvény, Keresztszelvény

Tervtípus: Kiviteli,

Munkaszám: 286/2/2017

Vezető Tervező: Kocsis János G-T-16-0219, GO-T-16-0219
5300 Karcag, Móricz Zs. u. 53 sz.

Szerkesztő: Szabó Péter
5300 Karcag, Virág u. 5 sz.

Szakág: Víz

Rajzszám: VK-02.0

Tervező: Kocsis János G-T-16-0219, GO-T-16-0219
5300 Karcag, Móricz Zs. u. 53 sz.

Rajzoló: Szabó Péter
5300 Karcag, Virág u. 5 sz.

Dátum: 2017.10.

Méretarány: - : -

Ezen terv a GÉPÉSZ Mérnöki Kft. szellemi terméke, amely szerzői jogvédelem alatt áll